DIMENSIONS

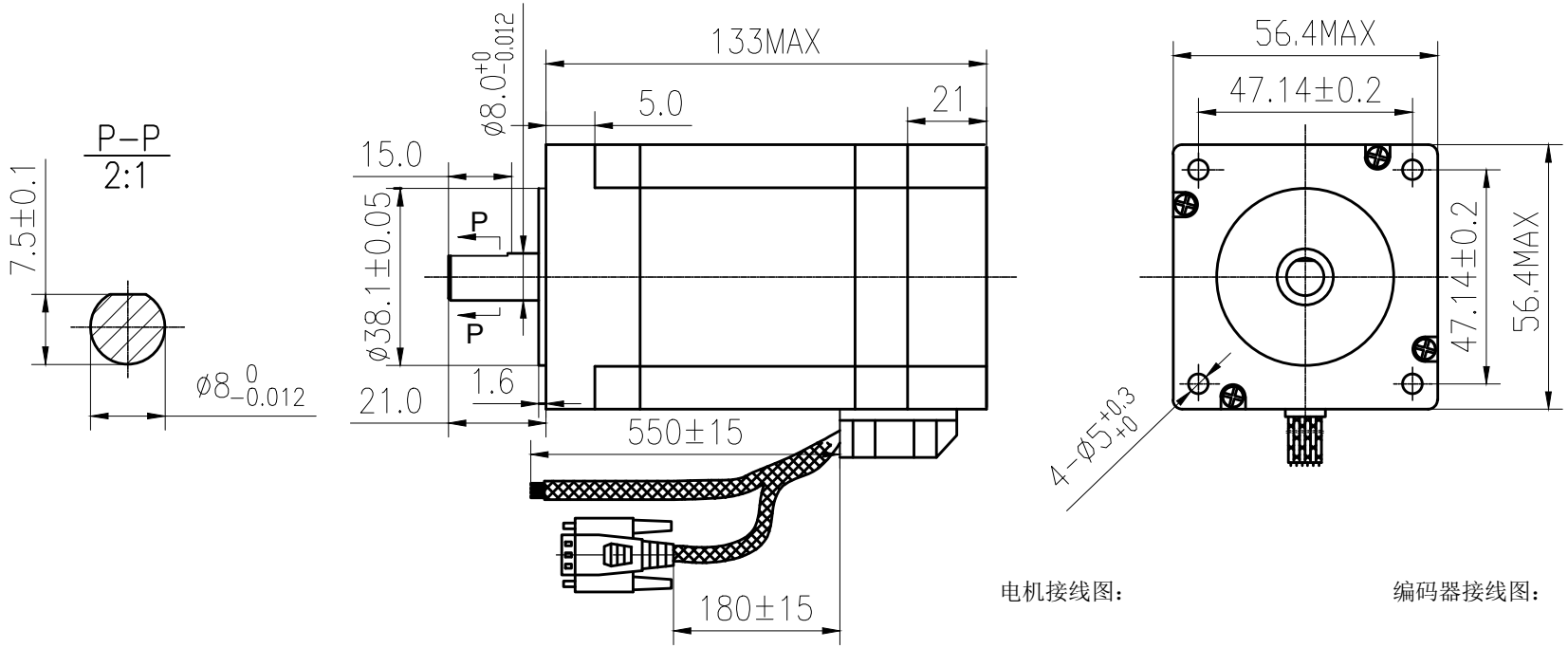

电机接线图：

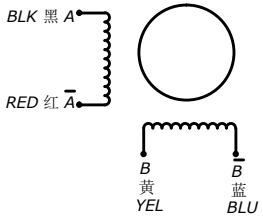

编码器接线图：

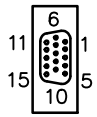

1	A-	黑BLK
2	B-	黄YEL
3	GND	白WHT
11	A+	蓝BLU
12	B+	绿GRN
13	VCC	红RED

SPECIFICATIONS unit=mm

		COMMENT
PHASE 相数	2 PHASE	
STEP ANGLE 步距角	1.8±5% °/STEP	
VOLTAGE 静电压	3.6V	
CURRENT 电流	4.0A/PHASE	
RESISTANCE 电阻	0.9±10% Ω/PHASE	
INDUCTANCE 电感	3.8±20% mH/PHASE	
HOLDING TORQUE 静转矩	2.8N.m Min	
DETENT TORQUE 定位转矩	12.0N.cm Max	
INSULATION CLASS 绝缘等级	B	
LEAD STYLE 引出线规格	AWG18 UL1332	
ROTOR TORQUE 转动惯量	800 g.cm^2	
RESOLUTION 解析度	1000	

2017.9.23 B版

更改标记	更改单号	签名	日期
设计	Allen	2017.9.23	
审核	ANDY	2017.9.23	
工艺			
标准化			
批准			

23SSM2440-EC1000

技术规格书

常州安科特电机有限公司
www.act-motor.com.cn

等级标记	重量	比例

1 共 张

旧底图号

底图总号

日期	签名

格式（1） 制图： 描图： 幅面：3#